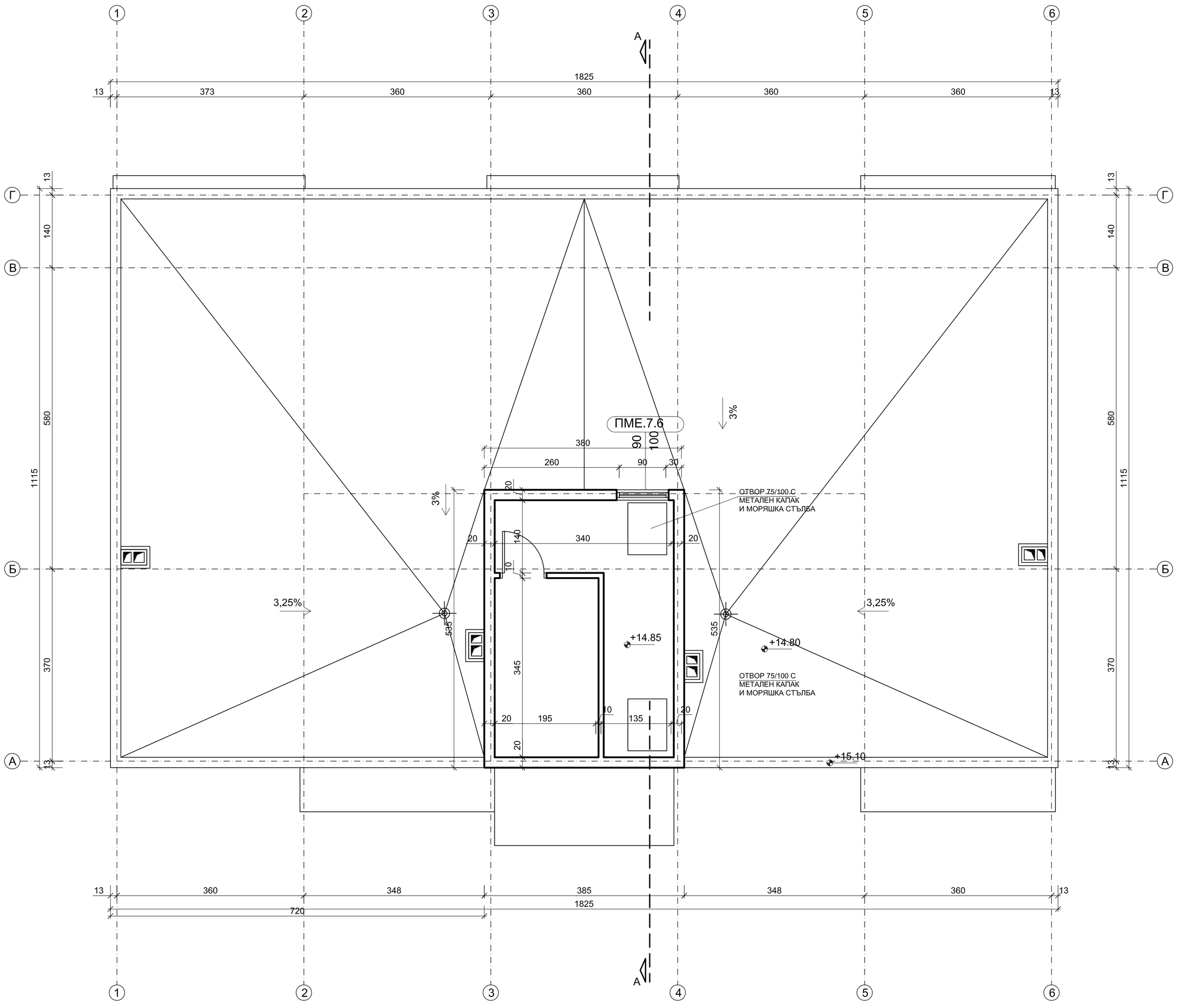

РАЗПРЕДЕЛЕНИЕ МАШИННО
ПЛОЩ - 20,59М²

КОНСОРЦИУМ ЕНЕРГОПРОЕКТ - СМ КОНТРОЛ

ОПЕРАТИВНА ПРОГРАМА „РЕГИОНАЛНО РАЗВИТИЕ" 2007 - 2013
www.bgregio.eu

Инвестираме във Вашето бъдеще!

ЕНЕРГИЙНО ОБНОВЯВАНЕ НА БЪЛГАРСКИТЕ ДОМОВЕ

Договор № РД 02-29-178/23.07.2012 г. (BG161PO001-5.3.01-0068-U-004) по проект BG161PO001-5.3.01-0068 „Подпомагане реализирането на проекта за енергийна ефективност в многофамилни жилищни сгради", който се осъществява с финансовата подкрепа на Оперативна програма „Регионално развитие" 2007 – 2013 г., съфинансирана от Европейския съюз чрез Европейски фонд

Възложител:	Министерство на регионалното развитие
Собственик:	Многофамилна жилищна сграда в гр. Кърджали, ул. Възрожденци бл.28, вх.Г
Обект:	Многофамилна жилищна сграда в гр. Кърджали, ул. Възрожденци бл.28, вх.Г с рег. № 231-14ПМ-008-272/15.01.2015 на Споразумението за финансова помощ и изпълнение на обновяване за енергийна ефективност по проект BG161PO001-1.2.01-0001 „Енергийно обновяване на българските домове" по Оперативна програма „Регионално развитие" 2007 – 2013

ЕНЕРГОПРОЕКТ - АД | КОНСОРЦИУМ ЕНЕРГОПРОЕКТ - СМ КОНТРОЛ | СМ КОНТРОЛ ООД

Управител:	инж. Миглена Цингова	
Заснел:	арх. Димитър Захариев	

Чертеж:
Drawing:

Разпределение Машинно асансьор
КОТА +14.85

Архитектура	**фаза: Заснемане**	**мащаб:** 1:50	
проект No:14ПМ-008	**чертеж No:** **А-007**	**дата:** 04.2015г.	